PRORACING

À lire avant l'installation

Manuel de l'Utilisateur

TS2 PRO

Moteurs turbo diesel

Indice

1 Application et montage photo 3

2 Vue d'ensemble du proracing 4

3 Assemblage du moteur diesel 5

5 Première mise en service..... 9

6 Ajustement 10

7 Bosch / Siemens System 12

7 Dépannage 13

7 Coordonnées 16

Vue d'ensemble et explication des symboles utilisés

⚠ Avertissements sur les dangers avec des informations importantes sur l'utilisation. Lisez s'il vous plaît!

i Informations générales sur le montage et l'utilisation.

Conseils pour un assemblage et une utilisation plus faciles.

1 Application

Il y a un fil rouge dans le câblage lors de l'installation, connectez-le au + 12v de la batterie de la voiture
Si votre voiture a la batterie à l'arrière, il y a toujours une pince colorée dans le capot moteur
rouge, branchez-le là.

Téléchargez l'application Proracing sur votre Smartphone et découvrez le nouveau plaisir de conduire.

Scannez avec la caméra de votre smartphone et vous serez automatiquement redirigé vers l'App Store.

Android APP

iOS APP

i

Normalmente después de la compra, enviamos por correo electrónico las fotos específicas de su motor para un fácil montaje, consulte el correo electrónico.

2 Présentation du proracing TS2 PRO

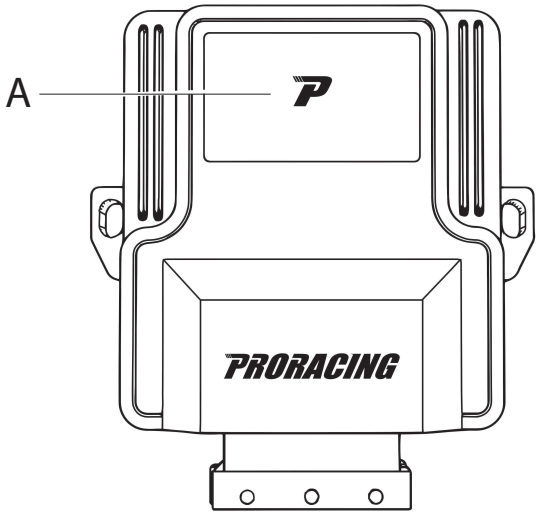

A Interface de programme lumineuse

ECO: couleur bleue

SPORT: couleur verte

COURSE: couleur rouge

B Trous pour fermer l'ouverture de la boîte (TORX)

C Connexion de prise FCI pour la fixation du harnais Proracing TS2 PRO

D Trous pour fixation avec des serre-câbles.

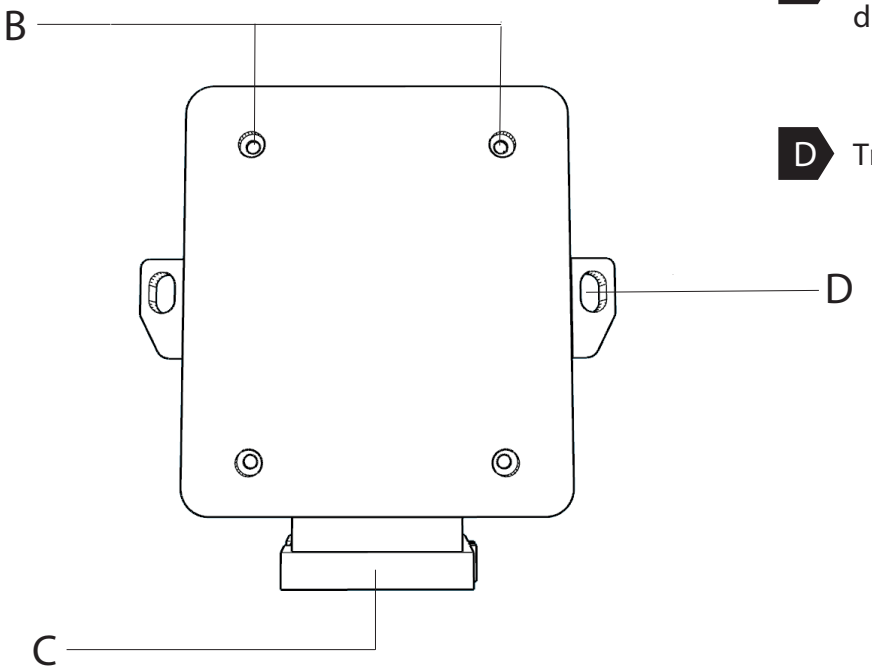

3 Assemblée

Phase 1 sur 6 - Préparation de l'installation

⚠ Laissez le moteur refroidir avant d'installer l'ECU Proracing, vous pourriez vous brûler.

1 Ouvrez le capot et gardez les portes verrouillées.

2 Attendez environ 10 minutes avant d'agir, de cette manière tous les équipements électriques seront désactivés.

Normalement, aucun outil spécial n'est requis pour l'installation, un coupe-fil suffit pour enlever les restes des pinces. Dans certains cas, une clé torx pour ouvrir l'unité de contrôle et passer à Bosch ou Siemens / Delphi.

i

- Avec, Keyless Go ou clé électronique, veillez à garder la clé de voiture à distance à environ 10 mètres de la voiture pour être hors de couverture radio.
- En cas de dispositif antivol, celui-ci doit être désactivé avant de démarrer l'installation.
- In alcuni casi rari è possibile che l’auto con cofano aperto mantenga attivi i sensori, quindi è opportuno staccare il positivo della batteria per evitare di generare un errore.
- Si vous avez des questions ou des problèmes lors de l'installation, vous pouvez trouver des réponses sur Suppression des erreurs.
- Notre support client est également disponible - Vous pouvez ouvrir un ticket sur notre site Web.

3 Assemblée

Étape 2 sur 6 - Retirez le capot du moteur

i	Normalement après l'achat, nous envoyons des photos spécifiques pour le vôtre par e-mail moteur pour une édition facile, puis vérifiez votre courrier. Dans les images suivantes, il y aura des exemples de photos. Votre voiture peut différer, Cependant, l'installation est très similaire.

Normalement, le capot de votre moteur est verrouillé avec des clips en caoutchouc (A) ou avec une ou plusieurs vis (B).

- Retirez le capot du moteur et mettez-le de côté, soulevez-le simplement vers le haut en faisant plus de force d'un côté à la fois.

- Dans certains cas, afin de retirer le couvercle en plastique du moteur, il est nécessaire de dévisser une ou plusieurs vis.
- Si vous ne disposez d'aucune couverture moteur, passez directement à l'étape 3 pour les moteurs diesel, étape 4 Moteurs turbo essence.

3 Assemblage de moteurs diesel

Étape 3 sur 6 - Connexion à la rampe commune

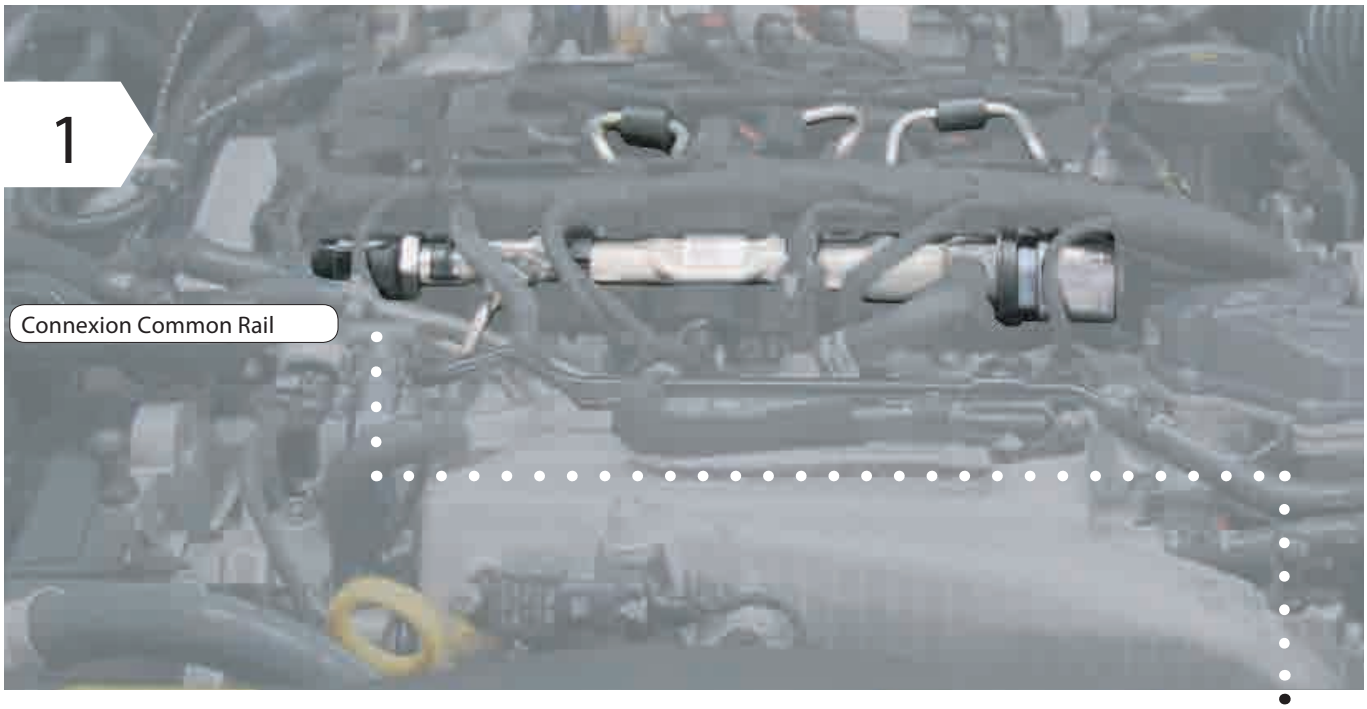

- Localisez la rampe commune de votre moteur.
- Il collegamento sul Common Rail si trova o su una delle estremità o in mezzo al Common Rail ed è facilmente riconoscibile dal grande dado per raccordi.
- Pour le localiser, il suffit de suivre les tubes métalliques qui partent des injecteurs et arrivent dans une flûte commune nommée common rail, dans ce tube vous trouverez toujours un connecteur 3 fils.

Représentation schématique:

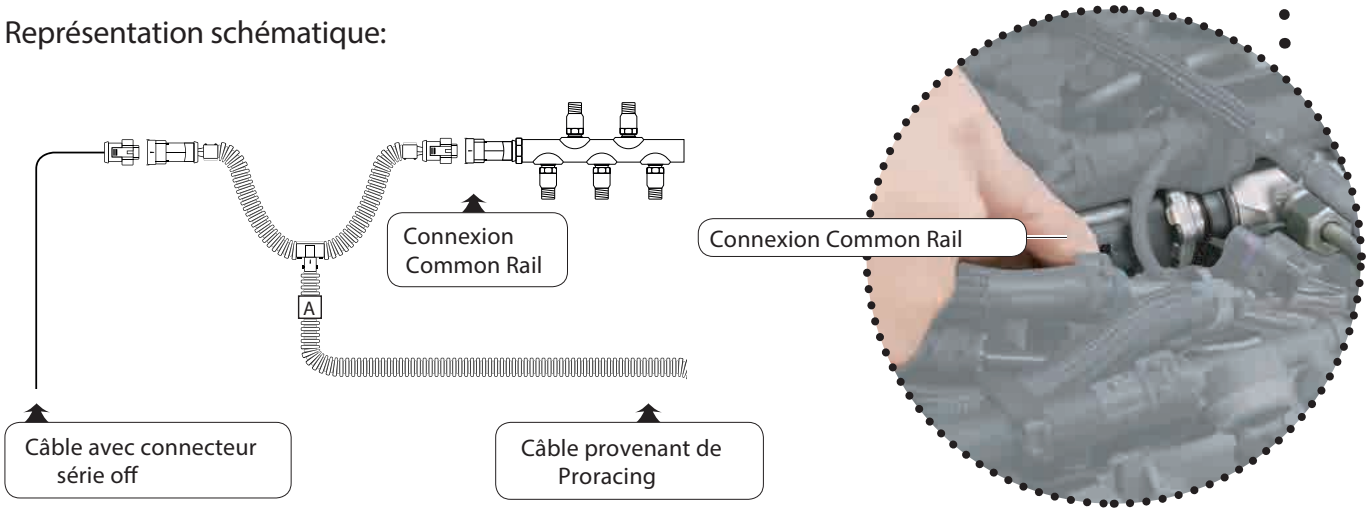

3 Assemblée Common Rail

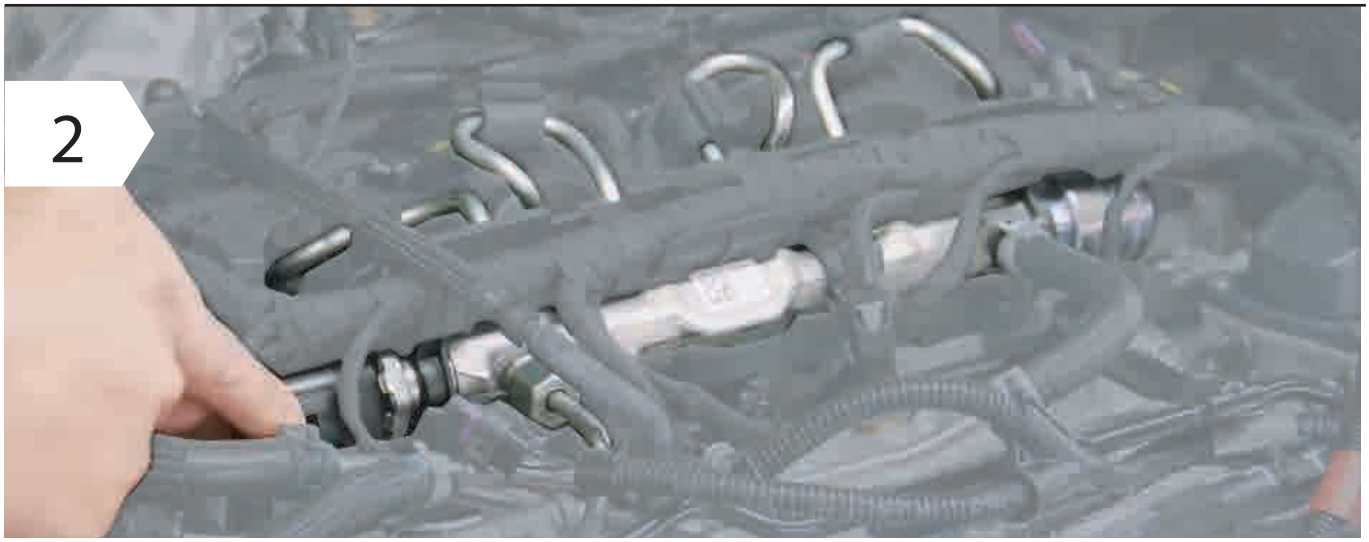

- Débranchez le connecteur Common Rail.

	Pour détacher le connecteur de la rampe commune normalement, vous devez presser un clip présent dans le câbler ou déconnecter une sécurité.

- Connectez le câblage au rail commun en créant un pont sur le câblage fourni, par exemple la figure 3.

⚠	• Asegúrese de que el clip de seguridad del conector vuelva a encajar en su lugar: puede escucharlo haciendo CLIC.

5 Première mise en service

Phase 5 sur 6 - Premier test de démarrage.

1 Connectez l'unité de contrôle au câblage.

i

- Si l'unité de commande s'allume pendant l'installation avec le contact coupé, cela signifie que pendant la connexion, il y avait encore du courant résiduel dans le câblage de la voiture.
- Cela peut provoquer dans certains cas une erreur dans le tableau de bord, l'unité de contrôle L'ECU du moteur a peut-être détecté une déconnexion du faisceau de câbles.

2 Effectuer un premier test de fonctionnement

- Reposez au proracing avec le harnais solidement peut-être déjà serré de telle manière qu'aucune partie mobile du moteur ne peut créer de problèmes.
- Maintenant, démarrez le moteur et vérifiez que l'ECU s'allume.
- Veuillez noter qu'après environ 1 minute, il passe en mode standbay et s'éteint, mais c'est normal.
- Éteignez le moteur et terminez l'installation du câblage avec les pinces fournies.

i

Si la voiture ne démarre pas régulièrement ou si vous avez des rapports sur le tableau de bord continuer avec le paragraphe " Supprimer les erreurs "

Bien entendu, notre service client est également à votre disposition.

Phase 6 sur 6 - Fin de l'installation.

Acheminez le tuyau ondulé du câblage le long d'un point approprié et fixez-le avec des serre-câbles.

⚠

- Lors du choix du point de fixation de Proracing, assurez-vous également qu'il protégé de l'eau, de la forte chaleur et des vibrations.
- Ne mettez pas Proracing dans un sac car cela peut former de la condensation de l'eau.
- Ne fixez pas le câblage sur des pièces qui peuvent chauffer à des températures très élevées (par exemple, collecteur d'échappement, dpf ou turbocompresseurs.

6 Réglage sans application

A Réglage d'usine.

Nous expédions l'unité de commande avec le réglage approprié pour votre véhicule. Notre réglage augmente la puissance du moteur en laissant place à l'amélioration, sans affectent la fiabilité du moteur, ce qui permet un fonctionnement plus doux et optimise la consommation de carburant.
Cependant, la valeur de base par défaut est toujours indiquée dans la lettre de voiture.

Ce paramètre est un exemple qui identifie A-0

ajustements disponibles sur la version sans Application:

Dans le cas où le réglage de départ de votre Proracing est A-0, nous recommandons ces étapes d'alimentation:

Selettore	S1	S2
Performance level 1	B	0
Performance level 2	C	0
Performance level 3	D	0

Dans le cas où le réglage de départ de votre Proracing est 8-4 nous recommandons ces étapes d'alimentation:

Selettore	S1	S2
Performance level 1	9	4
Performance level 2	A	4
Performance level 3	B	4

Dans le cas où le réglage de départ de votre Proracing est A-4, nous recommandons ces étapes d'alimentation:

Selettore	S1	S2
Performance level 1	B	4
Performance level 2	C	4
Performance level 3	D	4

6 Réglage personnalisé.

Proracing est configuré spécifiquement pour votre voiture, tous les paramètres sont ajustés pour un distribution de fluide et avec un compromis adéquat entre la consommation et les augmentations de puissance. Dans certaines cependant, il est possible de modifier davantage les paramètres en dévissant le torx et en ouvrant le Unité de contrôle. À l'intérieur, il y a deux sélecteurs appelés S1 et S2, les mêmes sélecteurs sont présents dans l'application smartphone sur la page de configuration.

Selettore S1:

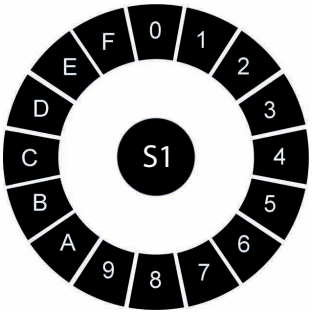

Selettore S2:

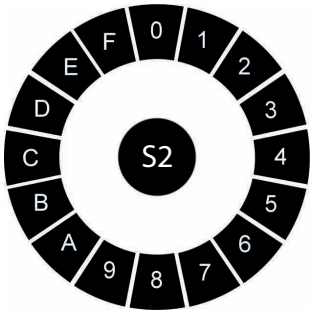

Le réglage minimum est 8, le réglage maximum est 7 et est réparti dans cet ordre:

MIN 8-9-A-B-C-D-E-F-0-1-2-3-4-5-6-7 MAX

Si vous modifiez les paramètres S1 et S2 et que vous avez acheté la version TS2 PRO avec le bluetooth Les mappages éco-sport et course seront recréés via argorithme en fonction des paramètres choisi.

- Le sélecteur S1 modifie la puissance et le couple, nous recommandons d'augmenter un pas à la fois dans le sens des aiguilles d'une montre.
- Le sélecteur S2 est responsable de la durée des performances pour une plus grande plage de révolutions, normalement, ce sélecteur ne doit pas être touché pour empêcher la voiture d'entrer en protection.

⚠ Si vous modifiez de manière incorrecte les paramètres du sélecteur, vous risquez de ne plus avoir les performances optimal, envoyez-le même au système de récupération.
Attention: la valeur la plus élevée n'est pas toujours la même que la plus grande augmentation de puissance.

Problèmes de sciage, l'engrenage n'est pas lisse?

-La boîte de vitesses automatique donne-t-elle des bosses anormales à haut régime?

- Si en conduisant vous sentez que les écarts s'accélèrent ou une tendance irrégulière, vous pouvez utiliser le sélecteur S2 en soulevant le réglage et en l'amenant en position 4.

- Si la dentelure est moins visible mais toujours perceptible, mettez-la en place 5 ou 6 ou 7.

i Les techniciens de Proracing en fonction de vos besoins peuvent vous aider à calibrer d'une manière optimal (nous vous conseillons de toujours demander).

6 Système Bosch / Siemens (pour moteurs diesel uniquement)

⚠	in caso il motore si avviasse in maniera anomala con dei battiti in testa o con un rumore decisamente non lineare segui la guida.

Dévissez les 4 torx et ouvrez le boîtier Proracing TS2 PRO.

Dans la carte électronique Proracing, il y a un composant métallique avec bosch / siemens indiqué. Déplacez le cadran pour assurer également le bon fonctionnement de votre moteur.

i	Normalement, sur la cannelure à rampe commune, le système est estampé sur une étiquette power (bosch) ou (siemens / delphi).

7 Dépannage

Si vous rencontrez des problèmes de voyants d'avertissement du tableau de bord ou si vous ne ressentez pas suffisamment d'augmentation de puissance ici trouver le premier support. Si vous ne trouvez pas les informations que vous recherchez, vous pouvez contacter l'assistance les clients.

Erreur de description	Comment intervenir
Aucune augmentation de puissance ou porformance ils ne suffisent pas perceptible	• Sur le chapitre "ajustement personnalisé" vous pouvez trouver des informations sur la meilleure façon de configurer pour augmenter encore les performances. • Normalement, il suffit de déplacer le sélecteur S1 d'une position dans le sens des aiguilles d'une montre. • Exemple: si S1 est en position 8, déplacez-le en position 9 comme indiqué dans le chapitre «ajustement personnalisé».
Le moteur diesel sous charge en accélération il y a percevoir un bruit d'injection plus forte que Ordinaire?	• S'il s'agit d'une augmentation notable du bruit d'injection sous charge, faites d'abord un essai routier, vous pourriez entendre en accélération un tic-tac. • C'est tout à fait normal car vous augmentez les pressions d'injection le bruit sera plus perceptible et présent. • Pour rendre ce bruit moins accentué, baissez le course en réglage sport ou en abaissant le boost.
Secousses d'accélération.	• Si vous avez des secousses au démarrage ou à l'accélération probablement la transmission automatique s'adapte, nous r ecommandons donc procéder à l'adaptation automatique. • Pendant la phase d'adaptation, l'accélérateur accompagne la manette des gaz. • Il est possible d'éliminer les déchirures en abaissant le réglage.
Dentelures dans accélération dans les hauts médiums régimes ou tendance pas du tout fluide ajustements (éco-sport-race). .	• Si en accélération vous ressentez des irrégularités ou des écarts de puissance il faut agir sur le sélecteur S2 en le déplaçant sur un autre réglage haute. • Habituellement, le réglage du sélecteur S2 en position 4 pose le problème est évité. • Si le réglage de la position 4 ne l'a pas résolu, déplacez le sélecteur S2 en position 5-6 ou au plus 7. • Accédez au chapitre sur les réglages personnalisés.

7 Dépannage

Erreur de description	Comment intervenir
Le témoin lumineux moteur ou autres voyants d'avertissement dans le tableau de bord reste sur.	• Après l'installation, les voyants du tableau de bord se sont allumés donner une erreur? Cela n'entraîne pas toujours un réel problème étant donné que si vous avez déconnecté des connecteurs du moteur lorsqu'il était présent courant, cela peut avoir généré une erreur qui n'affecte pas sur le bon fonctionnement du moteur, mais cela pourrait affaiblir performances pour le système de récupération. Il n'y a pas lieu de s'inquiéter, éteignez simplement la lumière ou Les rapports.
	• Normalement, les lumières s'éteignent d'elles-mêmes après un cycle de 5 redémarrages ou après environ 100 / 200km.
	• Il est possible de connecter les connecteurs à l'envers en inversant la polarité, cela génère sûrement une erreur dans le tableau de bord. Normalement, nous envoyons toujours du matériel photographique par la suite l'achat par e-mail qui montre comment l'insertion se déroule corrigé de certains types de connecteurs qui peuvent par erreur être mal saisi.
	• Un ajustement trop élevé ou supérieur à celui autorisé par le le constructeur du véhicule peut entraîner une protection ou des pertes puissance soudaine. Il suffit de baisser le réglage via une application ou un clavier externe. De cette façon, ils seront évités autres rapports.
Lumière du tableau de bord pour le contrôle de moteur en continu allumé après un certain temps de marche.	• Si le voyant du tableau de bord ne s'éteint pas de lui-même, cela signifie que ce modèle de voiture particulier a besoin d'une réinitialisation via Prise de diagnostic OBD2. Nos techniciens ont une réinitialisation OBD2 spécifique à vendre pour une suppression à faire soi-même via Smartphone-APP. Ou demandez à votre mécanicien / électricien automobile de réinitialiser les lumières.

7 Dépannage

Erreur de description	Comment intervenir
La voiture ne démarre pas après l'installation.	Le problème est certainement dû au fait que: 1. Il est possible de connecter les connecteurs à l'envers en inversant la polarité, cela génère sûrement une erreur dans le tableau de bord. Normalement après l'achat, nous envoyons toujours du matériel photographique par e-mail qui montre comment l'insertion se déroule corrigé de certains types de connecteurs qui peuvent par erreur être mal saisi. Vérifiez les photos envoyées par courrier, correct ou incorrect. 2. Vous avez intercepté les mauvais capteurs. Les connecteurs sont identiques mais si le câblage est connecté ne respectant pas les bons capteurs La voiture ne démarre pas. 3. Le système d'alimentation en carburant Bosch / Siemens ne correspond pas lors du réglage du Proracing, consultez le chapitre Bosch / Siemens
Aucune économie de le carburant	• Si vous testez les performances de votre voiture avec la cartographie Proracing et test que vous utilisez votre pleine puissance moteur, la consommation sera modifiée par une conduite sportive. • Pour faire une comparaison de la réduction de la consommation, il est nécessaire de rapporter conduite axée uniquement sur l'économie de carburant, avant et après l'installation de Proracing. • Pour mieux optimiser la consommation de votre voiture vous pouvez modifier votre style de conduite comme indiqué dans le chapitre de notre site Internet www.pro-racing.it dans la section ECO-FUEL.

8 Coordonnées

i Notre service client est disponible dans la section dédiée de notre site Internet www.pro.racing.it

Information légale

PRORACING by Privi Auto
Via Federico Confalonieri 50
20099 Sesto San Giovanni
-MI-

numéro de TVA : 06494530964

mail: info@pro-racing.it
web: www.pro-racing.it